PWYH25000

25000 Lb Heavy Duty Hydraulic Winch with tensioner

Características Esenciales

- 3 Años de Garantía, Servicio y Atención al Cliente en Mexico

Especificaciones Técnicas

Capacidad 1ª Capa	25000 lb / 11340 kg	**Velocidad /min**	18~30 ft/min / 5.5~ 9 m/min
Numero de Velocidades	Variable Speed	**Tipo de Motor**	Hydraulic
Freno Motor	Counterbalance Valve	**Protección IEC Motor**	IP67
Presión Aceite	2465 psi [17 Mpa]	**Flujo Aceite**	70 l/min [18.5 gal/min]
Tipo Transmisión / Reductor	2 Stages Planetary / 2 Etapas Planetario	**Relación de Transmisión**	20 : 1
Freno al Reductor	Automatic Multi Disc System	**Embriague**	Pneumatic
Cable Recomendado	ø5/8 in x 131 ft | ø16 mm x 40 m	**Tipo de Tambor**	Plain
Normas	SAE-J706	**Garantía**	3 Year

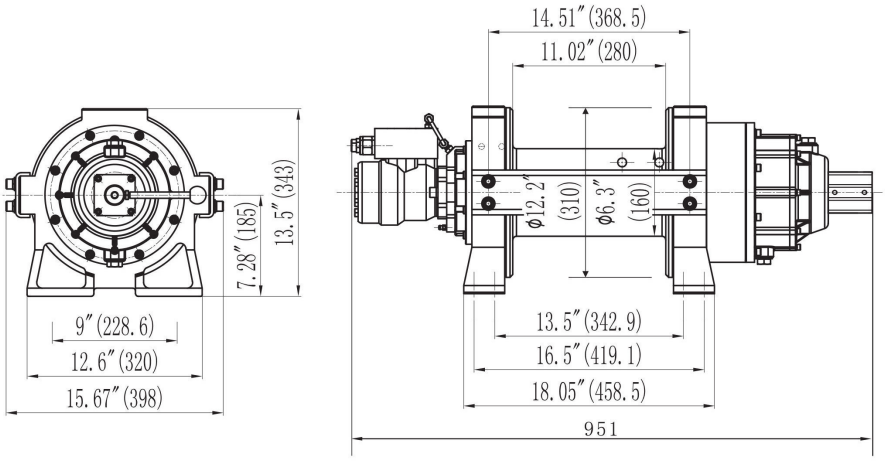

Rope Layers Capas de Cable	1	2	3	4
Line Pull Capacidad	25000 lb / 11340 kg	21153 lb / 9594 kg	18333 lb / 8315 kg	16174 lb / 7336 kg
Line Speed (per min) Velocidad (por min)	18 ft / 5.5 m	21.3 ft / 6.5 m	24.6 ft / 7.5 m	27.8 ft / 8.5 m

Peso & Dimensiones

Peso Total	421 lbs / 192 Kg

Detalles del Empaque

A Altura Total	13.5 in
D Depth	15.67 in
W Ancho	37.4 in

Referential Images / Imágenes Referenciales
Specifications may change without notice / las especificaciones pueden cambiar sin previo aviso