Polipasto cable con carro 250Kg Simple 500Kg con limitador superior 220 240V 50 60HZ Control Inala

Características Esenciales

- Equipo Monofásico 220V. Diseño compacto y ligero, Control Remoto Inalámbrico con Alcance de hasta 30m
- Capacidad de Izaje en una línea 250kg a 10 m/min o 500kg a 5 m/min en doble línea.
- Sistema de Frenado Automático Control Remoto tipo Hombre Muerto con Parada de Emergencia y Encendido
- Limitadores de recorrido superior
- 1 Años de Garantía, Servicio y Atención al Cliente en Mexico

Especificaciones Técnicas

Capacidad de Carga	500Kg @ 2 lines | 250Kg @ 1 line	**Rig Wire Rope Falls**	1 and 2 with Pulley
Capacidad para Izaje de Personal	Not for Personnel Lifting	**Altura de Izaje Estandard (Customizable)**	40ft single line / 20ft double line (12m / 6m)
Velocidad /min	33 ft/10m @1line | 16ft/5m @2line	**Numero de Velocidades**	1 Speed
Voltaje	1 Phase 220~240V 50/60Hz	**Clase de Servicio**	H1/M2/1Cm/Class A
Tipo de Motor	Squirrel Cage Induction Motor	**Potencia Motor**	900 W
Freno Motor	YES	**Grado de Aislacion**	B
Protección IEC Motor	IP40	**Control**	Wireless F21 Remote Control
Voltaje del Control	220v Receiver / 2 x AA 1,5v Remote	**Cable**	ø0.17 in | ø4.2 mm
Humedad	<85%	**Temperatura**	-4°~104° F / -20°~40° C
Nivel de Ruido	71 dB	**Velocidad del Trolley /min**	52 ft/min / 16 m/min
Cantidad de Velocidades	1	**Rango de ancho de la Viga**	2-4.5 in / 50-114 mm
Radio Minimo de Giro	2.62 ft / .8 m	**Normas**	ASME HST-4 , ASME B30.16 , B30.17 , EN14492-2 , EN60204-32
Garantía	1 Year	**Wireless Control Yes No**	Yes
Standards Certified	Intertek 4006091 , EN 55014-1:2017, EN 55014-2:2015, EN IEC 61000-3-2:2019, EN 61000-3-3:2013		

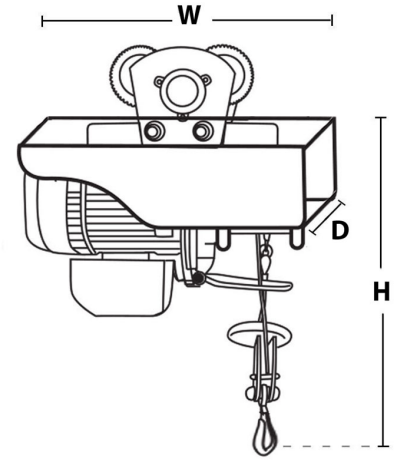

Peso & Dimensiones

Peso Total	70 lbs / 32 Kg

Detalles del Empaque

H Altura Muerta	13.3 in / 340 mm
D Depth	12.0 in / 305 mm
W Ancho	13.0 in / 330 mm

Referential Images / Imágenes Referenciales
Specifications may change without notice / las especificaciones pueden cambiar sin previo aviso