Electric Chain Hoist 2,200 lbs. 20 ft. G80 Chain WIRELESS Stop Aluminum 120V

Características Esenciales

- High-efficiency Motor 750W 8A @ 110V. Speed 8 ft per min
- Duty Class: H2/M3/1Bm/Class B. Protection IP54
- Wired and Wireless Control. Heavy duty G80 Chain
- US and EU Standards ASME HST-1, ASME B30.16, IEC60204-32
- 3 Años de Garantía, Servicio y Atención al Cliente en Mexico

Especificaciones Técnicas

Others	IP54	**Series**	PWHF Series
Capacidad de Carga	2200 lb / 1000 kg	**Altura de Izaje Estandard (Customizable)**	20 ft / 6 m
Velocidad /min	8 ft / 2.5 m	**Numero de Velocidades**	1 Speed
Voltaje	1 Phase 110~120V 60Hz	**Clase de Servicio**	H2/M3/1Bm/Class B
Freno Motor	Yes	**Protección IEC Motor**	IP54
Control	Wireless F21-4 and Pendant Control	**Voltaje del Control**	24V
Tipo Transmisión / Reductor	Spur gearbox with Grease lubrication	**Tipo de Cadena**	G80
Dimensiones de la Cadena	8x24 mm	**Caidas de Cadena**	2
Longitud de cadena	40 ft / 12 m	**Humedad**	<85%
Temperatura	-4 ~ 104° F / -20 ~ 40° C	**Nivel de Ruido**	70 dB
Normas	ASME HST-1 , ASME B30.16	**Garantía**	3 Year
Hoist Contactor Brand	TECO 12 AMP	**Pendant Control Yes No**	included
IEC Pendant Control Protection	IP65	**Pendant Control Emergency Stop**	yes
Pendant Control total Length	15 ft	**Wireless Control Yes No**	Yes
1st Package Type	Wood Crate		

PWHF500u

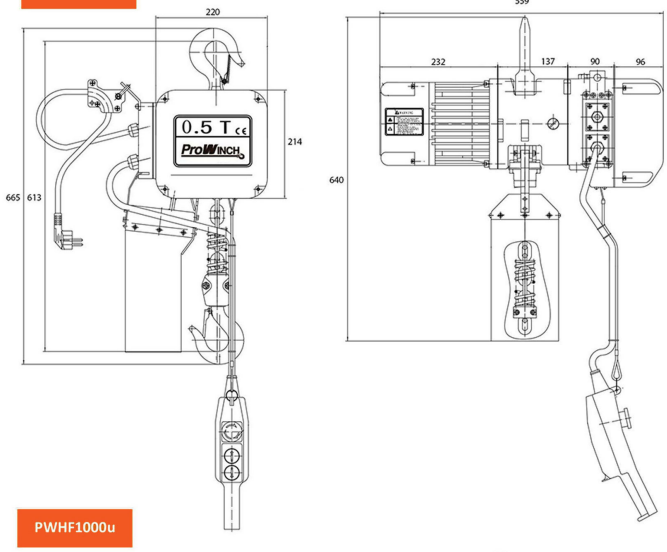

Light die-casting aluminium housing.
Electromagnetic Safe Brake holds load with no power.
Upper and lower limit switches prevent over-travel
14ft Pendant Control with Emergency Stop switch
Overload Protection
Forged 360° swivel hook

PWHF1000u

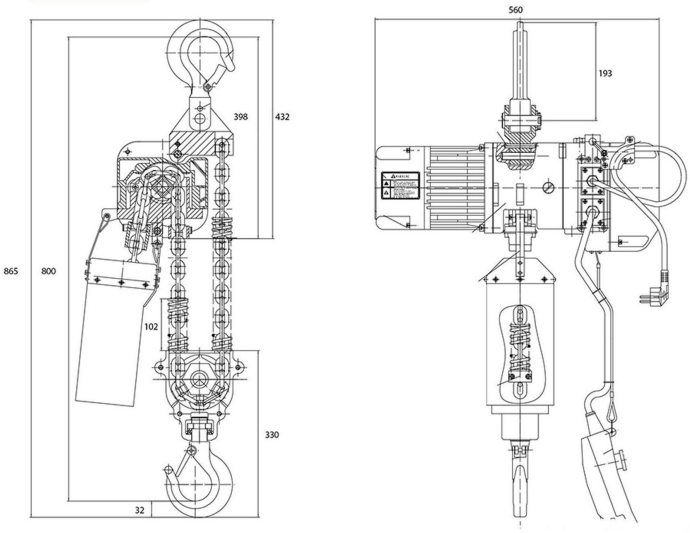

Carcasa de aluminio fundido a presion.
Freno de Seguridad Electromagnetico que sostiene la carga sin energia. Interruptores de limite Superior e Inferior para prevenir sobrecarrera.
Botonera de control con 4 metros e interruptor de parada de emergencia.
Proteccion de sobre carga.
Gancho Forjado de giro libre 360

Peso & Dimensiones

Peso Total	171 lbs / 78 Kg

Detalles del Empaque

H Altura Muerta	31
A Altura Total	34.05
D Depth	12
W Ancho	22

Referential Images / Imágenes Referenciales
Specifications may change without notice / las especificaciones pueden cambiar sin previo aviso